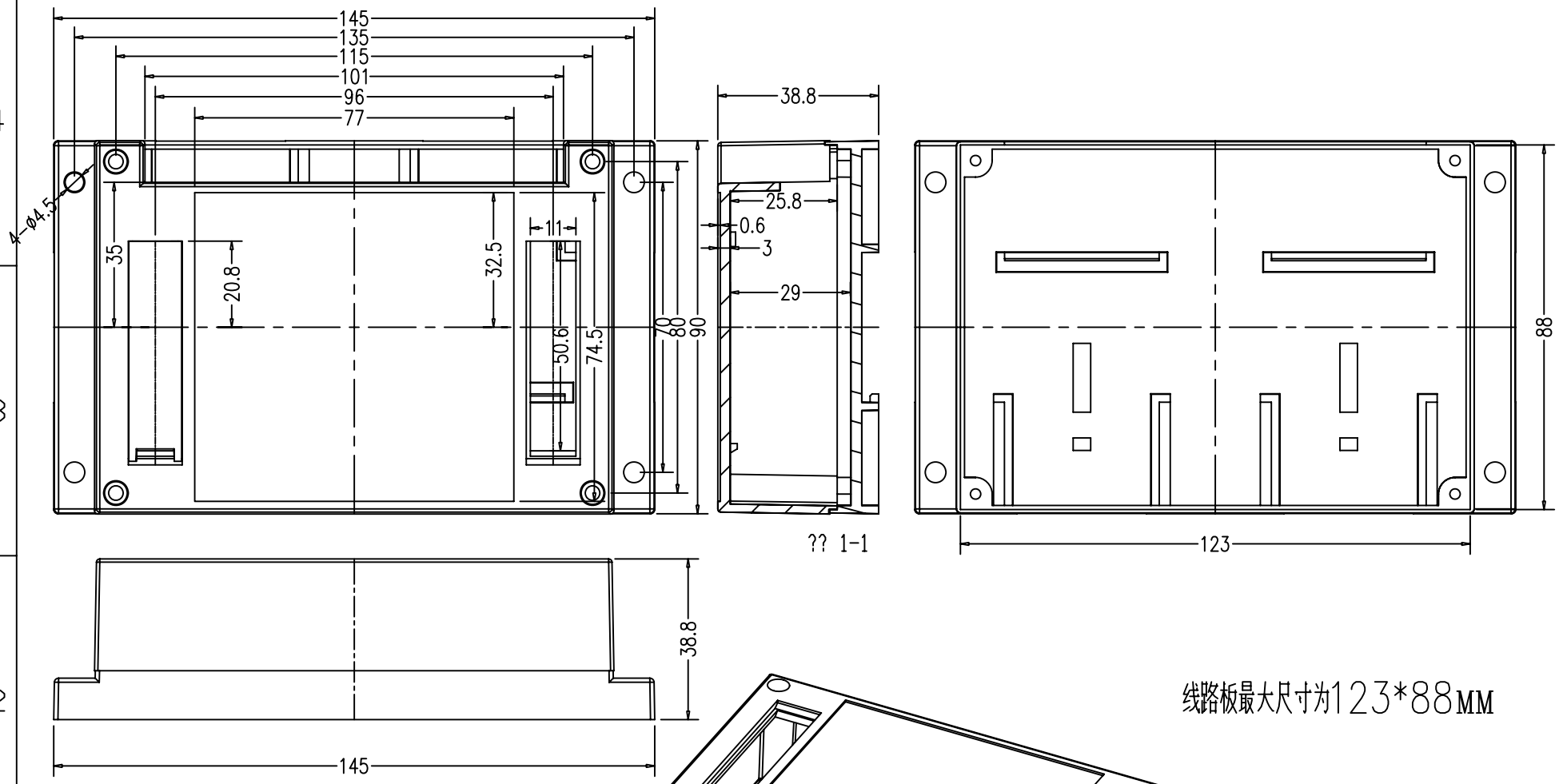

线路板最大尺寸为123*88MM

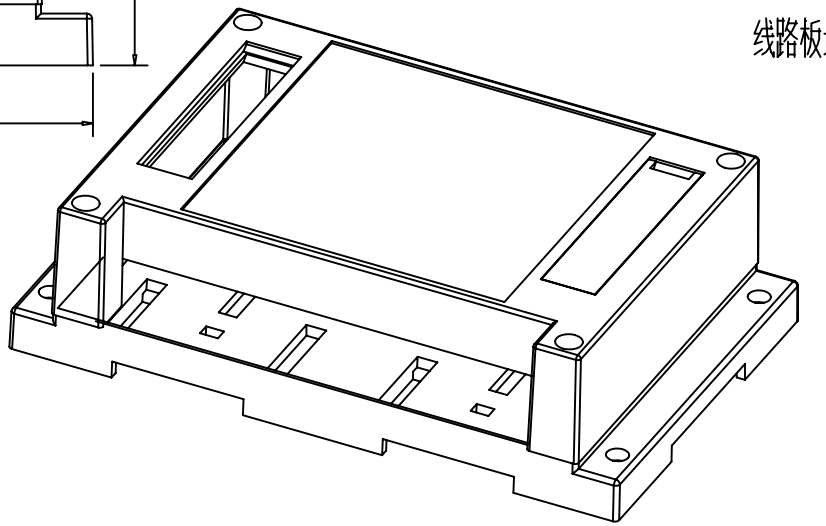

精钢塑模	余姚市精钢塑模有限公司 YuYao JingGang Plastic Mould Co.,Ltd		
产品名称 Part NAME	工控转接	产品编号 Part NO.	3-12
产品尺寸 Part size	145*90*40mm		
角法 3ST		产品材料 PRODUCTOR MATERIAL	ABS
比例 SCALE 1／1	单位 UNIT MM	表面处理 SURFACE TREATMENT	皮纹
设计 DESIGN	制图 DRAW	校对 CHECK	审定 APPROVE
			HZQIANG